DomusLift®

Персональный лифт

ING. G. VOLPE IGV

DomusLift®

Избавьтесь от лестниц

Гидравлический подъемник DomusLift предназначен для вертикального перемещения, как в общественных, так и в частных зданиях.
Это идеальное решение для инвалидов и пожилых людей, которые, наконец-то, могут быть свободными от лестниц и с радостью передвигаться самостоятельно.

DomusLift достойно украшает любое помещение, а его специальные версии Light-Touch от Giugiaro и Classic Luxury придают ему стильный и эксклюзивный вид.

Благодаря широкому выбору аксессуаров и видов отделки, а также версиям S-Small (разработанная для маленьких помещений) и XL (для больших кабин), DomusLift отвечает любым эксплуатационным требованиям.

DomusLift®

- Бесшумный и простой в установке
- Энергопотребление как у обычного бытового электроприбора
- Подключается к любой электрической розетке
- Занимает мало места
- Устраняет архитектурные барьеры
- Гарантия три года
- Выпускается в 36 моделях для установки как внутри, так и снаружи здания

www.domuslift.com

Стильная элегантность

Благодаря своей изысканности, бесшумности и простоте, Domuslift отлично подходит для помещений любого типа, как вновь построенных, так и уже существующих.

Конструкция из анодированного алюминия вместе с серийной панорамной стеклянной дверью предают элегантность Domuslift и делают внутреннее пространство более светлым и открытым.

Этот современный продукт был задуман и создан с целью удовлетворения самых взыскательных требований и пожеланий пользователей: с его помощью можно без труда перемещаться от гаража до мансарды – на высоту подъема вплоть до 5 этажей.

Шахта в строительном исполнении

DomusLift устанавливается внутри дома и может находить применение как в исторических, так и в современных зданиях, совершенно не нарушая их архитектурного стиля.

НОВИНКА

Специальная версия, приямок только 55 мм (оголовок 2520 мм)

Технические параметры

Высота подъема	макс. 12 м
Приямок мин.	мин. 100 мм по запросу 55 мм
Оголовок	мин. 2450 мм
Грузоподъемность	250 – 300 Кг
Кол. остановок	макс. 5
Скорость	макс. 0,15 м/с
Мощность	номинальная 1,1 кВт
Питание	230 В однофазное

Простота в доме

Простота

DomusLift устанавливается в течение нескольких дней и не требует особых строительных работ, благодаря тому, что кабина всегда поставляется в комплекте со стенами с трех сторон. Затраты по техобслуживанию и расходы на потребление электроэнергии очень незначительны: платформа подключается к обычным электрическим розеткам на 230 В, имеющимся в любом доме. Для ввода его в эксплуатацию достаточны минимальные бюрократические формальности.

Безопасность

Кабина DomusLift закрыта стенками с трех сторон и на дверях шахты устанавливаются внутренние фотоэлементы, которые обеспечивают безопасность пассажиров. Ключи включения на кнопочных панелях не позволяют пользоваться платформой лицам, не имеющим допуска.
В случае отключения электроэнергии, приводимое автоматическое устройство возвращает кабину на этаж, где пассажиры могут выйти.

Доступность

DomusLift – общедоступен, его цена очень умерена. Все его специфичные аксессуары делают его идеальным и для людей с ограниченными способностями передвижения или особыми требованиями. Кнопочная панель расположена на удобном и практичном месте. При помощи пульта дистанционного управления можно подавать команду на автоматическое открытие двери и вызов на этаж.
Версия XL специально разработана для получения большого пространства в кабине и большей грузоподъемности.

Надежность

На все оборудование дается гарантия 3 года.

Алюминиевая конструкция

DomusLift может также перемещается внутри прочной и элегантной алюминиевой конструкции, называемой «самонесущая шахта».

Гидропривод

Станция управления (серийно поставляется с собственным шкафом) занимает мало места: 600x280x1000 мм.
 Она может располагаться в любом месте, например, в подвале, или гараже, до 7 метров от DomusLift.

Практичность везде

Общественные места

DomusLift устанавливается в магазинах, ресторанах, торговых центрах, офисах, гостиницах и промышленных предприятиях , обеспечивая комфортный доступ на все необходимые уровни. Простой в установке, DomusLift – идеальное решение для облегчения перемещения внутри, как в общественных, так и в производственных помещениях.
Широкий выбор моделей и оснащения удовлетворят всем требованиям, как в новых, так и в существующих зданиях.

Эластичность применения, хорошая служба и эстетичный вид являются главными преимуществами DomusLift.

Наружное применение

В уже существующих зданиях с небольшими помещениями применение DomusLift – идеальное решение. Его установка снаружи здания требует минимальных строительных работ, что обеспечивает доступ к верхним этажам зданий, не причиняя ущерба архитектурной целостности строения. Шахта лифта, изготовленная полностью из алюминия, может быть окрашена в любой цвет, за счет чего она хорошо выдерживает непогоду и является долговечной.

Дизайн High-Tech

Изящество DomusLift украсилось дизайном знаменитого архитектора Джуджаро (Giugiaro Architettura), который добавил некоторые изысканные детали: новаторскую систему освещения, создающую в кабине необычную игру света, и стильную кнопочную панель сенсорной панели «touch screen».

Классический стиль

Появилась новая линия DomusLift Classic для тех, кто любит тепло и уют дерева; специальная отделка алюминия «под дерево» помогает воспроизвести эти ощущения.

Элитное декорирование

Элитное декорирование и современные материалы создают особое эстетическое восприятие окружающего пространства. Новая концепция персонального подъемника, которая сочетает технологию IGV с элегантным стилем Bisazza.

lighttouch

by

GIUGIARO

ARCHITETTURA

classic

luxury collection

by

BISAZZA

DomusLift с автоматическими дверьми

Гамма DomusLift еще расширяется благодаря возможностям, предложенным новой Европейской Директивой 2006/42/ЕС (Директива по Машины).

DomusLift сейчас доступен в версии с автоматическими раздвижными дверьми с 2 или 4 малогабаритными створками.

Пользование автоматическими дверьми отменяет управление «присутствующего человека» и заменяет его автоматическим управлением, что более практично.

Шахта в строительном исполнении*

Модели для автоматических дверей

DL - 1C/2T

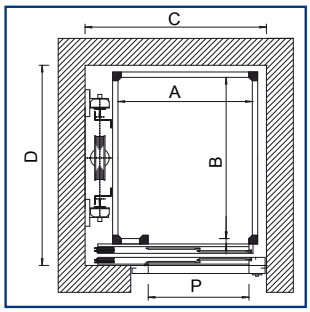

A	800	800	950	1000	1000	1100	Кабина
B	1000	1300	1200	1000	1300	1400	
C	1170	1170	1320	1350	1350	1450	Шахта
D	1290	1590	1490	1290	1590	1690	
P	650	650	750	750	750	800	Дверь
Kg	400	400	400	400	400	400	Г/п

DL - 2P/2T

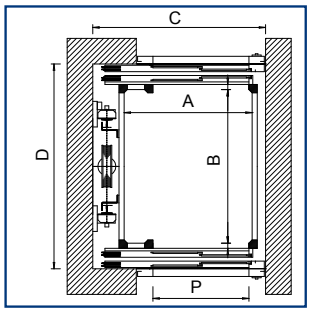

A	800	800	950	1000	1000	1100	Кабина
B	1000	1300	1200	1000	1300	1400	
C	1170	1170	1320	1350	1350	1450	Шахта
D	1400	1700	1600	1400	1700	1800	
P	650	650	750	750	750	800	Дверь
Kg	400	400	400	400	400	400	Г/п

DL - 1C/4O

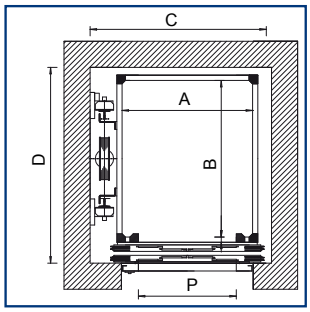

A	850	1100	1130	Кабина
B	1200	1400	1400	
C	1350	1450	1600	Шахта
D	1490	1690	1690	
P	800	850	950	Дверь
Kg	400	400	400	Г/п

DL - 2P/4O

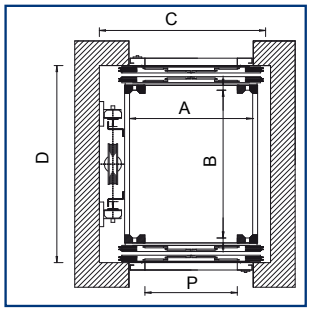

A	850	1100	1130	Кабина
B	1200	1400	1400	
C	1350	1450	1600	Шахта
D	1600	1800	1800	
P	800	850	950	Дверь
Kg	400	400	400	Г/п

* Размеры нетто между отвесами с отделанными стенами.

Большой выбор вариантов нестандартных размеров.

Оборудование удобно для людей с ограниченными способностями.

2T = двери с 2 телескопическими створками с правым или левым открыванием

4O = двери с 4 створками с центральным открыванием

Уменьшенный до 50 мм по толщине порог позволяет ограничить глубину шахты.

Возможные варианты створок: окрашенные, покрытые пластифицированными металлическими листами или любой сталью.

Технические параметры

Высота подъёма макс.	15 м
Приямок мин.	120 мм
Оголовок мин.	2650 мм
Грузоподъёмность макс.	400 Кг
Кол. остановок макс.	6
Скорость макс.	0,15 м/с
Мощность	номинальная 2,2 кВт
Поршень	1 или 2 штуки
Входы	единственный или двойной противостоящий

Максимальные размеры кабины A x B = 1200 x 1500
Минимальная глубина кабины B на мод. 1C = 900 мм
Минимальная глубина кабины B на мод. 2P = 950 мм

По каждому Вашему дополнительному запросу относительно конструктивных, технических (технологических) решений, дополнительных технико-экономических расчетов, наш отдел продаж окажет Вам необходимую практическую помощь.

Цвета и аксессуары

Цвет оригинального материала может отличаться от показанных цветов.

СТЕНЫ КАБИНЫ

Пластифицированный металлический лист

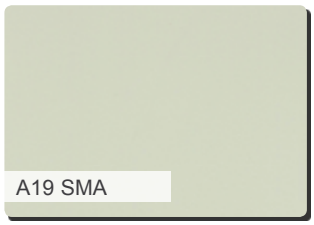

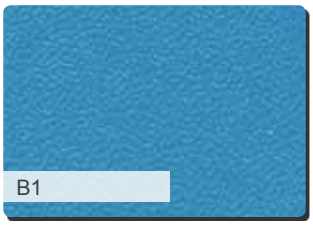

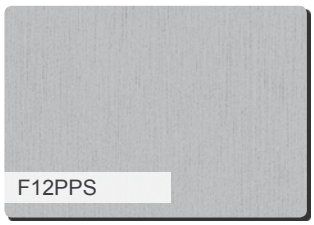

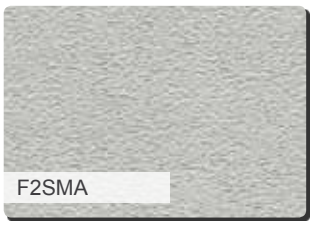

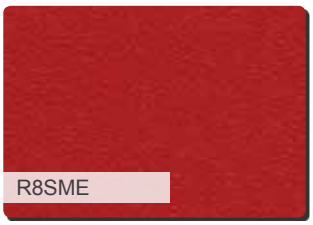

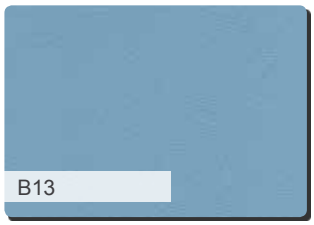

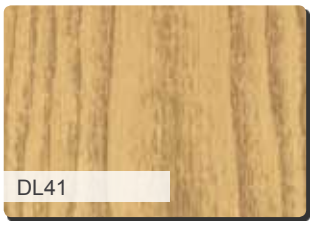

Древесно-Стружечная Панель

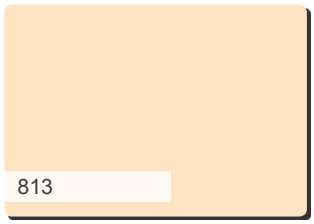

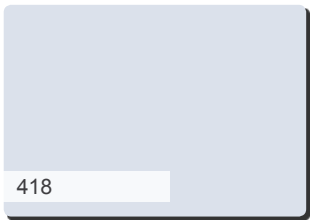

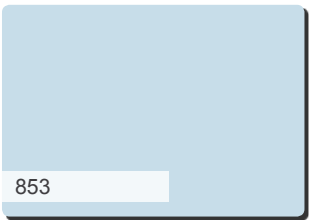

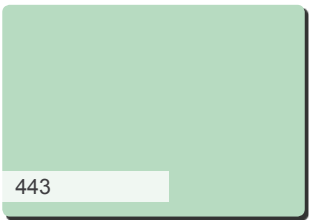

Слоистые Пластики

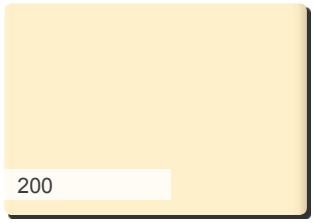

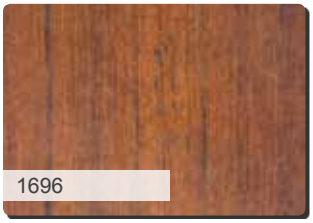

СТЕНЫ КАБИНЫ

Ботаническая Линия
Слоистые Пластики

Анис

Осень

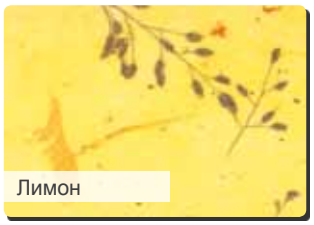
Лимон

Красная рисовая бумага

Линия Пеннистон
Слоистые Пластики с медными вставками

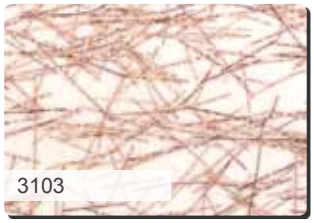
3103

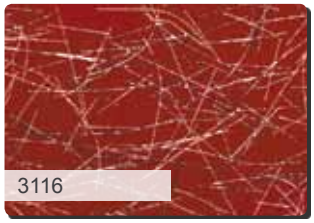
3116

3131

Линия Фрост
Посеребренный

Golden Frost

Линия Спарк
Слоистые Пластики с алюминиевыми вставками

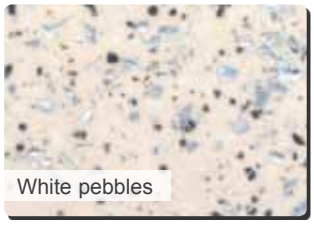
White pebbles

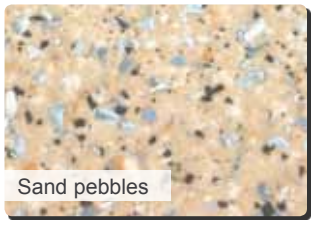
Sand pebbles

Lucida green

Смолы
Максимальная индивидуализация по цвету и обработке

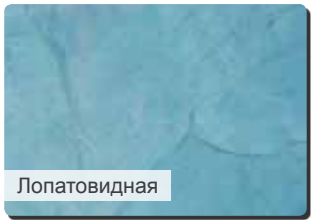
Лопатовидная

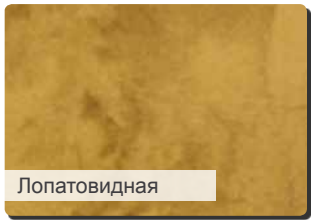
Лопатовидная

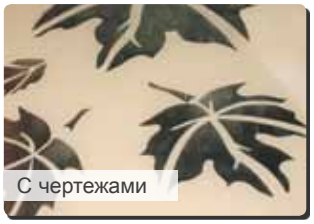
С чертежами

Капли воды

Сталь

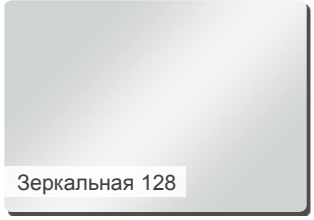
Зеркальная 128

Шлифованная 127

Кожа 132

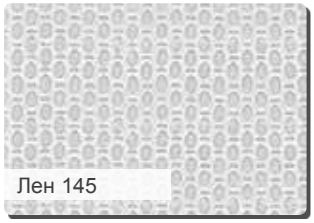
Лен 145

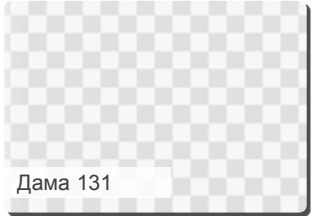
Дама 131

Аустенит

Цвета и аксессуары

Цвет оригинального материала может отличаться от показанных цветов.

СТЕНЫ КАБИНЫ И КОНСТРУКЦИИ

Стекло

Под сериграфию

Цветное

Молочное белое

Прозрачное

Стопсол – бронза

Зеркальное

Стены с заднем освещением «под лед» для уникальной атмосферы.
Можно их ндивидуализировать Вашей фотографией.

Доступный только для стен 800 мм по ширине кроме стены кнопочной панели.

Самочистящее стекло
Специальное покрытие для наружного помещения облегчает:
- разложение органической грязи под лучами солнечного света
- скольжение дождевой воды, смывающей грязь.

Вентильные фотоэлементы
Покрыты слоистым предохранительным стеклом.
Свободное проектирование по размерам, толщине, прозрачности и цветам стекла.
Только для наружного помещения.

ОСВЕЩЕНИЯ КАБИН

Галогенные светильники
Стандарт

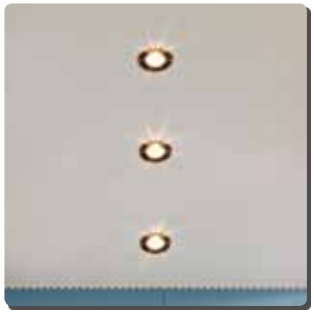

Светильники «под лед»

Небесный свод

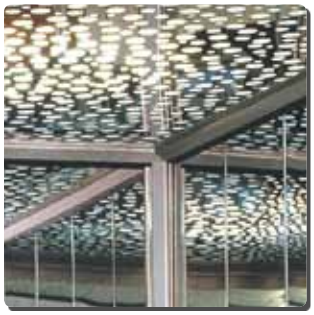

Флорал

ПРОФИЛИ КАБИН, ДВЕРИ И КОНСТРУКЦИИ

Алюминий - Стандарт

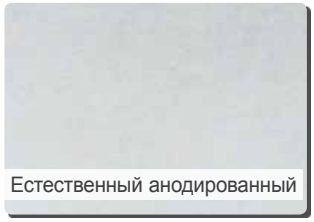

Естественный анодированный

Алюминий с окраской под дерево

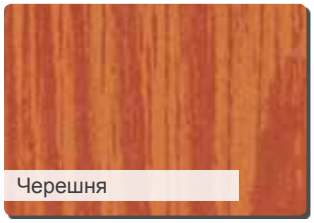

Черешня

Белый деко

ПРОФИЛИ КАБИН, ДВЕРИ И КОНСТРУКЦИИ

Покраска RAL

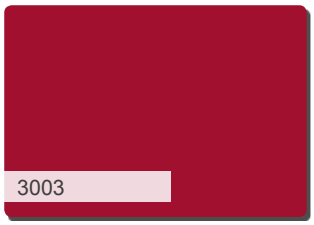

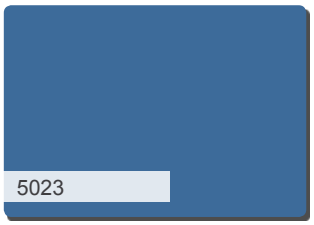

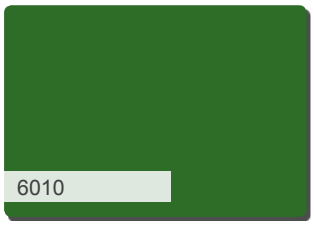

ПОЛЫ КАБИН

Гранит

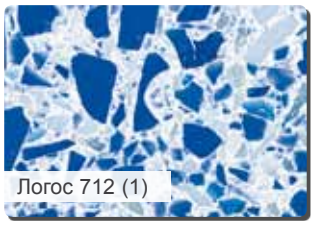

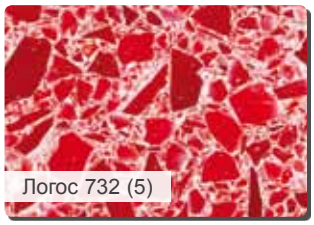

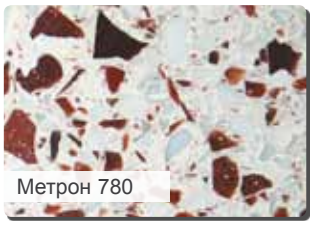

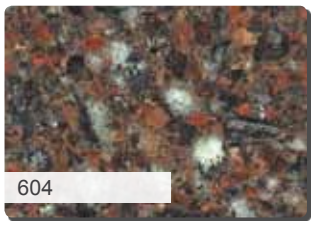

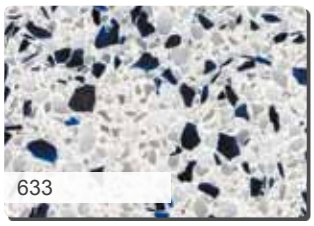

Линолеум

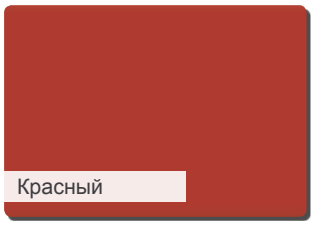

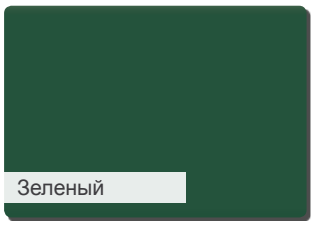

Резина

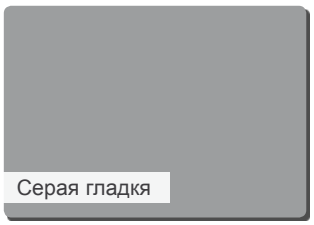

Мармолеум

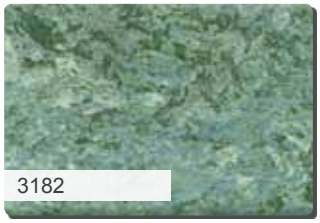

Цвета и аксессуары

Цвет оригинального материала может отличаться от показанных цветов.

КНОПОЧНЫЕ ПАНЕЛИ

Встроены в круглый поручень со стандартными кнопками

Встроены в круглый поручень с кнопками макси

Встроены в круглый поручень
НОВИНКА - полированный и шлифованный эффект

НОВИНКА - под дерево

Сосна Темный орех

Стандарт

Кнопки макси

Позолоченная

Модуль

Сенсорная панель
- только для кабины

НОВИНКА - Дисплей триколор
- только для модуля

ПОРУЧНИ

Плоские

Круглые

РУЧКИ

Стандарт

Позолоченные

ДВЕРИ

B - ПАНОРАМНАЯ АЛЮМИНИЕВАЯ

Серийная дверь с профилями из алюминия и с большим стеклом.

ОТДЕЛКИ
- анодированный алюминий
- покраска RAL

C1 - ГЛУХАЯ

Противопожарные двери типа:
C2 - REI 60
C3 - REI 120

Дверь из листовой стали

ОТДЕЛКИ
- антикоррозионная
- покраска RA
- обшивка

D - ДВЕРЬ СО СТЕКЛОМ

Противопожарные двери типа:
D1 - Бельгия
D2 - BS476 - Великобритания

Дверь из листовой стали со стеклом

ОТДЕЛКИ
- антикоррозионная
- покраска RA

E - ПАНОРАМНАЯ ЖЕЛЕЗНАЯ ДВЕРЬ

Дверь из листовой стали со стеклом

ОТДЕЛКИ
- анодированный алюминий
- покраска RAL

НОВИНКА

V1 - ПАНОРАМНАЯ

Дверь полностью стеклянная

ОТДЕЛКИ
- нержавеющая сталь

Пример двери из алюминия со специальной покраской под дерево, с художественным стеклом, ручка и кнопочная панель золотого цвета.

Конструкция из алюминия**

Стандартные модели

** Крепление минимум 3-х стоек на уровне приямка, оголовка и на каждом этаже.

!

Для DomusLift требуется приямок в 100 мм (по запросу 55 мм при оголовке 2520 мм) или маленькая площадка доступа. Достаточен оголовок в 2450 мм для механизма с поршнем и подвеской и в 2350 мм для механизма с телескопическим поршнем.

DL-1C

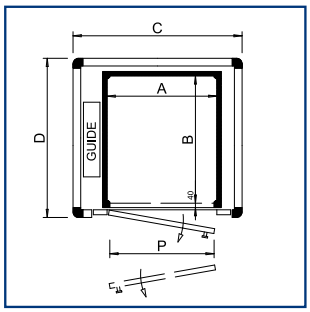

	1C/1	1C/2	1C/3	1C/4	1C/5	1C/6	1C/7	
A	800	800	800	1000	1000	1000	800	Кабина
B	800	1000	1300	1300	1000	800	1200	
C	1330	1330	1330	1530	1530	1530	1330	Шахта
D	1070	1270	1570	1570	1270	1070	1470	
P	750	750	750	950	950	950	750	Дверь
Kg	250	250	250	300	250	250	250	Г/п

DL-1L

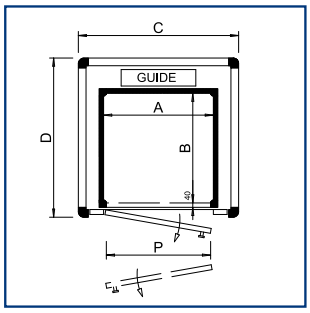

	1L/1	1L/2	1L/3	1L/4	1L/5	1L/6	
A	800	1000	1300	1300	1000	800	Кабина
B	800	800	800	1000	1000	1000	
C	1250	1450	1700	1700	1450	1250	Шахта
D	1225	1225	1225	1425	1425	1425	
P	750	950	950	950	950	750	Дверь
Kg	250	250	250	300	250	250	Г/п

DL-2A

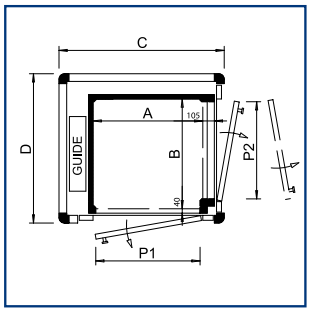

	2A/1	2A/2	2A/3	2A/4	2A/5	2A/6	
A	800	800	800	1000	1000	1000	Кабина
B	800	1000	1300	1300	1000	800	
C	1290	1290	1290	1490	1490	1490	Шахта
D	1145	1345	1645	1645	1345	1145	
P1	750	750	750	950	950	950	Дверь
P2	685	750	950	950	750	685	Дверь
Kg	250	250	250	300	250	250	Г/п

DL-2P

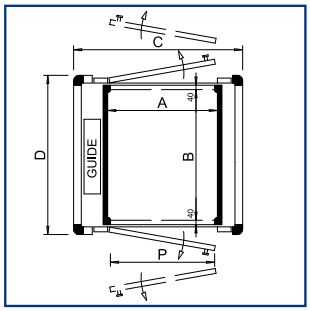

	2P/1	2P/2	2P/3	2P/4	2P/5	2P/6	2P/7	
A	800	800	800	1000	1000	1000	800	Кабина
B	800	1000	1300	1300	1000	800	1200	
C	1330	1330	1330	1540	1545	1530	1330	Шахта
D	1040	1240	1540	1540	1240	1040	1440	
P	750	750	750	950	950	950	750	Дверь
Kg	250	250	250	300	250	250	250	Г/п

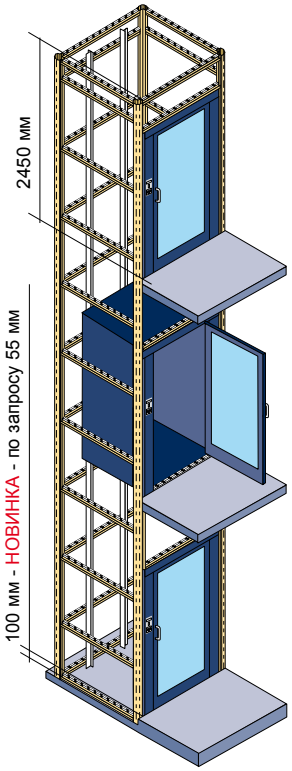

Подъёмная платформа DomusLift соответствует Директиве по Машинам 2006/42/EC (от 29.12.2009) и всем действующим положениям закона.

Аксессуары:

- Пульт полного дистанционного управления (вызов, открытие дверей и выбор этажа)
- Автоматическое открытие дверей
- Голосовой синтезатор для уведомления об остановке на этаже
- Дисплей в кабине
- Устройство телефонной сигнализации MOX®
- Гонг (акустическое устройство для уведомления о прибытии на этаж)

Шахта в строительном исполнении*

Стандартные модели

DL-1C

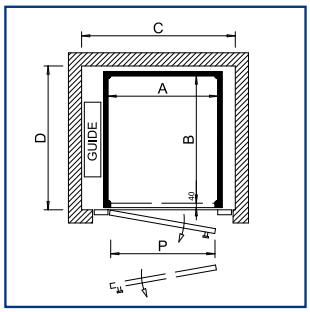

	1C/1	1C/2	1C/3	1C/4	1C/5	1C/6	1C/7	
A	800	800	800	1000	1000	1000	800	Кабина
B	800	1000	1300	1300	1000	800	1200	
C	1160	1160	1160	1360	1360	1360	1160	Шахта
D	950	1150	1450	1450	1150	950	1350	
P	750	750	750	950	950	950	750	Дверь
Kg	250	250	250	300	250	250	250	Г/п

DL-1L

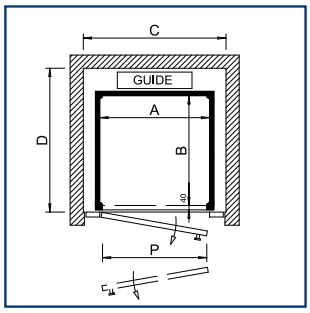

	1L/1	1L/2	1L/3	1L/4	1L/5	1L/6	
A	800	1000	1300	1300	1000	800	Кабина
B	800	800	800	1000	1000	1000	
C	1030	1230	1530	1530	1230	1030	Шахта
D	1110	1110	1110	1310	1310	1310	
P	750	950	950	950	950	750	Дверь
Kg	250	250	250	300	250	250	Г/п

DL-2A

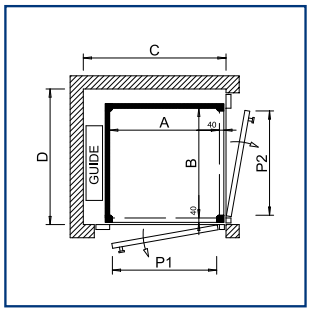

	2A/1	2A/2	2A/3	2A/4	2A/5	2A/6	
A	800	800	800	1000	1000	1000	Кабина
B	800	1000	1300	1300	1000	800	
C	1110	1110	1110	1310	1310	1310	Шахта
D	980	1180	1480	1480	1180	980	
P1	750	750	750	950	950	950	Дверь
P2	750	950	950	950	950	750	Дверь
Kg	250	250	250	300	250	250	Г/п

DL-2P

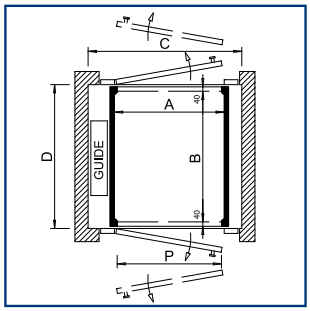

	2P/1	2P/2	2P/3	2P/4	2P/5	2P/6	2P/7	
A	800	800	800	1000	1000	1000	800	Кабина
B	800	1000	1300	1300	1000	800	1200	
C	1160	1160	1160	1360	1360	1360	1160	Шахта
D	920	1120	1420	1420	1120	920	1320	
P	750	750	750	950	950	950	750	Дверь
Kg	250	250	250	300	250	250	250	Г/п

* Размеры нетто между отвесами с отделанными стенами.

Большой выбор вариантов нестандартных размеров.

Оборудование соответствует необходимым условиям (требованиям) для перевозки людей с ограниченными способностями.

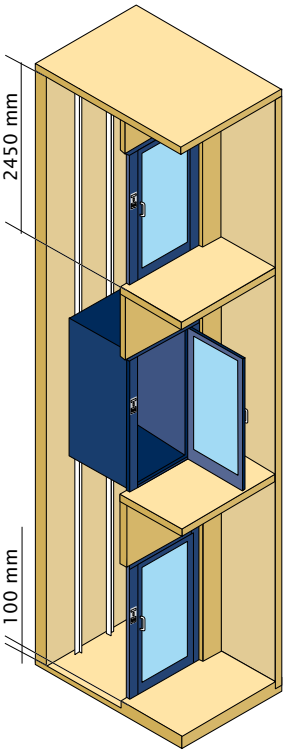

Возможен также вариант лифта с тремя входами.

Техническую осуществимость необходимо согласовать с компанией IGV Group SpA.

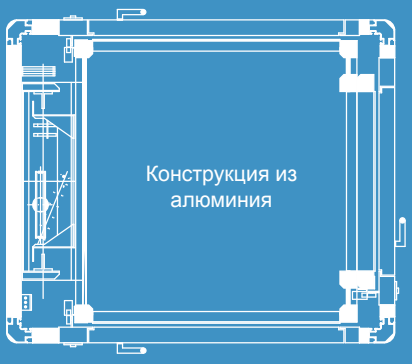

DomusLift® S

Идеально подходит для **маленьких помещений**

Серия S – Small позволяет устанавливать лифты DomusLift даже в очень узких проемах. Минимальные размеры кабины могут достигать 580x550 мм, при этом гарантировано необходимое пространство для передвижения лифта.

Стильный и элегантный вид этой модели достигается за счет:

- Цельных стенок и отсутствия алюминиевого профиля;
- Широкого спектра отделки на выбор: пластифицированный или окрашенный металлический лист, либо нержавеющяя сталь;
- Линии аксессуаров, аналогично стандартной, но соответственно с уменьшенными размерами.

Неизменными остаются минимальные высота оголовка и глубина приямка.

Шахта в строительном исполнении

DL-1C

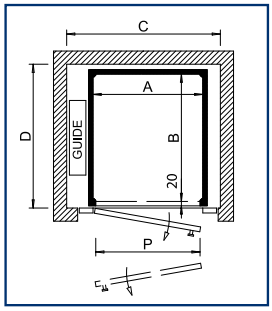

	1CS1	1CS2	
A	800	550	Кабина
B	800	690	
C	1150	900	Шахта
D	890	780	
P	800	550	Дверь
Kg	250	250	Г/п

DL-1L

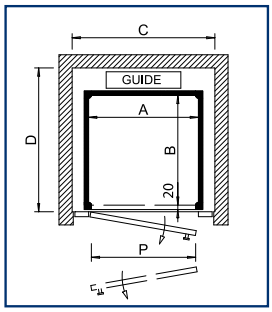

	1LS1	1LS2	
A	800	580	Кабина
B	800	550	
C	1005	785	Шахта
D	1070	820	
P	800	580	Дверь
Kg	250	250	Г/п

DL-2A

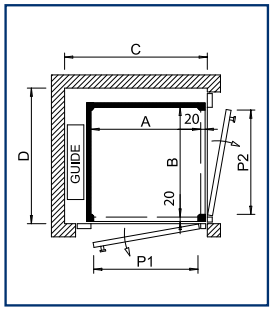

	2AS1	2AS2	
A	795	595	Кабина
B	795	620	
C	1070	870	Шахта
D	955	780	
P1	750	550	Дверь
P2	750	575	Дверь
Kg	250	250	Г/п

DL-2P

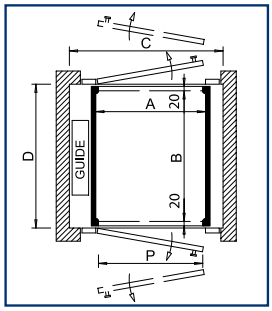

	2PS1	2PS2	
A	800	550	Кабина
B	800	700	
C	1150	900	Шахта
D	880	780	
P	800	550	Дверь
Kg	250	250	Г/п

Конструкция из алюминия

DL-1C

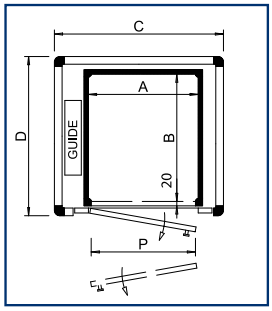

	1CS1	1CS2	
A	800	550	Кабина
B	800	760	
C	1280	1030	Шахта
D	1020	980	
P	800	550	Дверь
Kg	250	250	Г/п

DL-2P

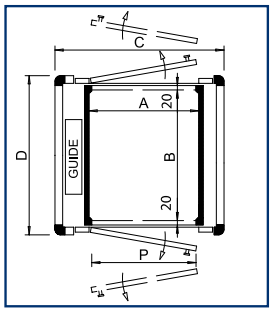

	2PS1	2PS2	
A	800	550	Кабина
B	800	780	
C	1280	1030	Шахта
D	1000	980	
P	800	550	Дверь
Kg	250	250	Г/п

DL-1L

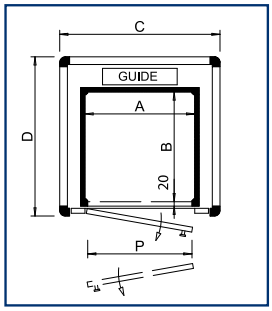

	1LS1	1LS2	
A	800	550	Кабина
B	800	550	
C	1225	975	Шахта
D	1185	935	
P	800	550	Дверь
Kg	250	250	Г/п

Указанные размеры включают край приблизительно 5/10 мм для дверной стороны.

DomusLift® XL

Для больших площадей

Серия DomusLift XL разработана для тех, кто требует просторных кабин.
Благодаря кабинам больших размеров, вплоть до максимального, 1100x1400 мм, серия XL отличается большой вместительностью и грузоподъемностью.
К элегантности линии DomusLift возможны такие дополнения, как:

- Все стенки из стекла (кроме стенки со стороны направляющих);
- Широкий спектр отделки на выбор: пластифицированный или окрашенный металлический лист, или нержавеющая сталь.

Модель может быть произведена также с двумя смежными входами..

Шахта в строительном исполнении

DL-1C/XL

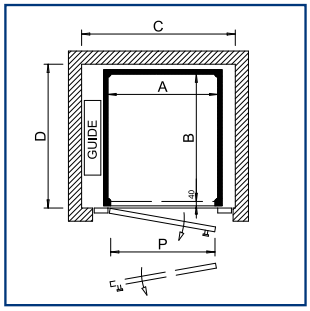

	1C/XL	
A	1100	Кабина
B	1400	
C	1500	Шахта
D	1550	
P	900	Дверь
Kg	400	Г/п

DL-2P/XL

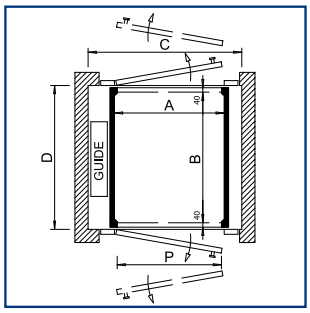

	2P/XL	
A	1100	Кабина
B	1400	
C	1500	Шахта
D	1520	
P	900	Дверь
Kg	400	Г/п

Конструкция из алюминия*

DL-1C/XL

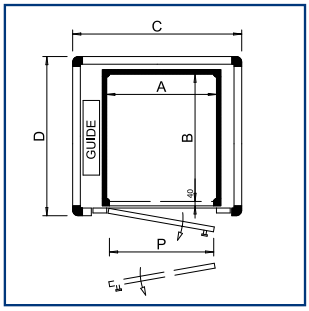

	1C/XL	
A	1100	Кабина
B	1400	
C	1630	Шахта
D	1660	
P	900	Дверь
Kg	400	Г/п

DL-2P/XL

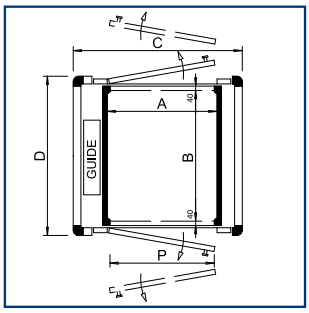

	2P/XL	
A	1100	Кабина
B	1400	
C	1630	Шахта
D	1640	
P	900	Дверь
Kg	400	Г/п

Технические параметры	
Высота подъёма	макс. 15 м
Приямок	мин. 120 мм
Оголовок	мин. 2500 мм
Грузоподъёмность	400 Кг
Кол. остановок	макс. 6
Скорость	макс. 0,15 м/с
Мощность	номинальная 2,2 кВт для грузоподъёмности 400 Кг
Поршень	1 либо 2 штуки

* Использование конструкций из алюминия, а так же комбинированных вариантов (с использованием алюминия), возможно только после предварительной проработки и привязки к конкретному проекту.

Максимальные размеры кабины:

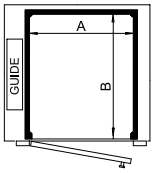

A макс. 1200 мм
B макс. 1500 мм

Размеры шкафа с гидроприводом и щитом управления:

- 720 x 360 x в. 1500 мм (закрытый), 720 x 1050 x в. 1500 мм (открытый) для высоты подъёма до 12 м
- 950 x 400 x в. 1850 мм (закрытый), 950 x 850 x в. 1850 мм (открытый) для высоты подъёма > 12 м

Стены кабины из стекла можно установить со всех сторон, за исключением стороны направляющих, с размерами макс. до 1500 мм.

- Проектирование и производство лифтов и грузовых подъемников
- Фирма IGV была основана в 1966 году Инженером Джузеппе Волпе
- Двадцать тысяч квадратных метров покрытой площади
- Более 200 работников

Остальные продукты:

- Лифты и грузовые подъемники
- Подъемники для лестниц с сидением и коляской
- Подъемная гидравлическая пантографная платформа для преодоления немногочисленных ступенек.

Сертифицирована:

Является членом объединений:

IGV Group SpA
Via Di Vittorio, 21
20060 Vignate, Milan - Italy
Tel. +39 02 951271
Fax +39 02 9560423
www.igvlift.com
www.domuslift.com

Производство лифтов и компонентов к ним с 1966 года

www.domuslift.com/russia.html

ED 7/2010
I.P.